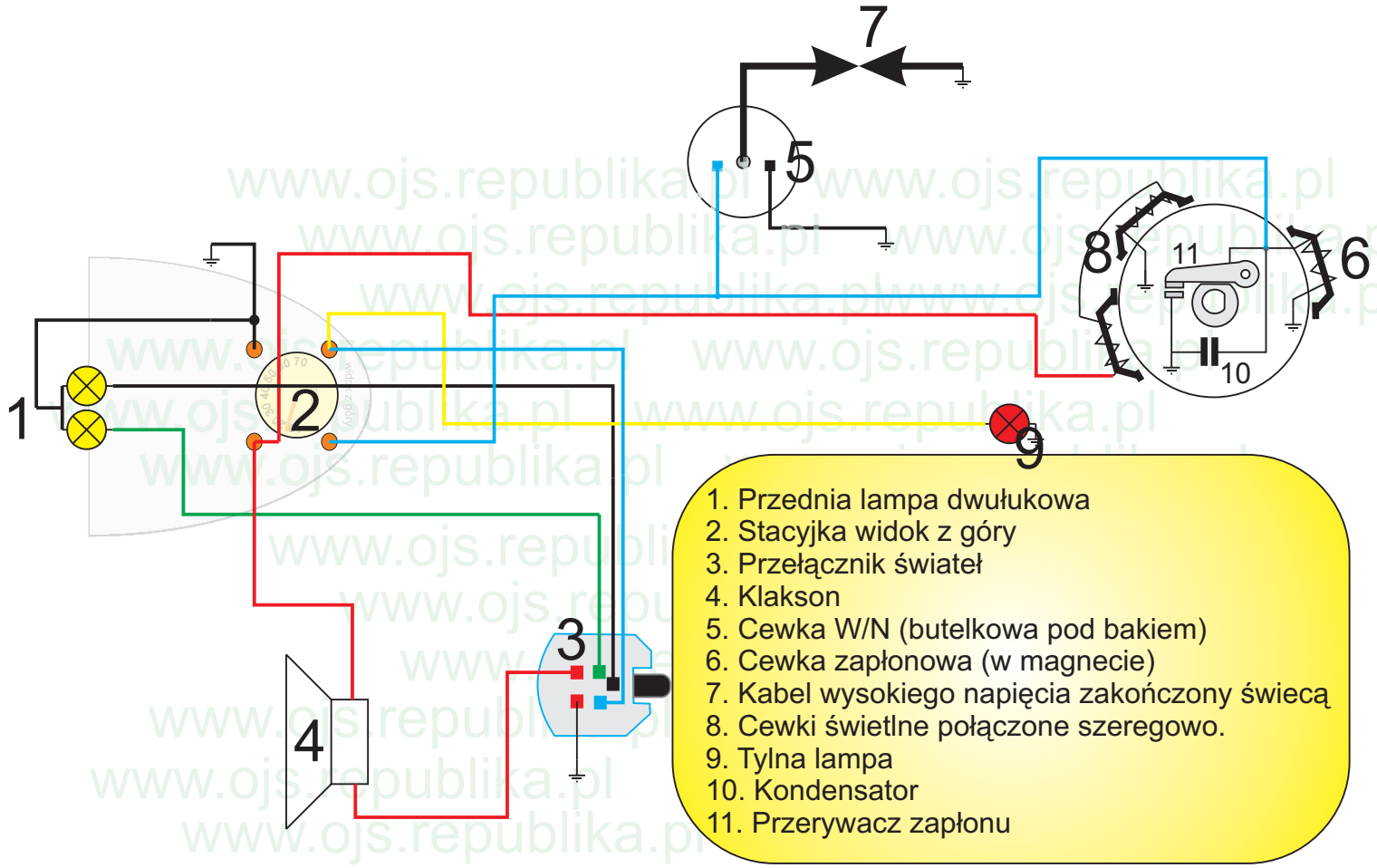

www.ojs.republika.pl